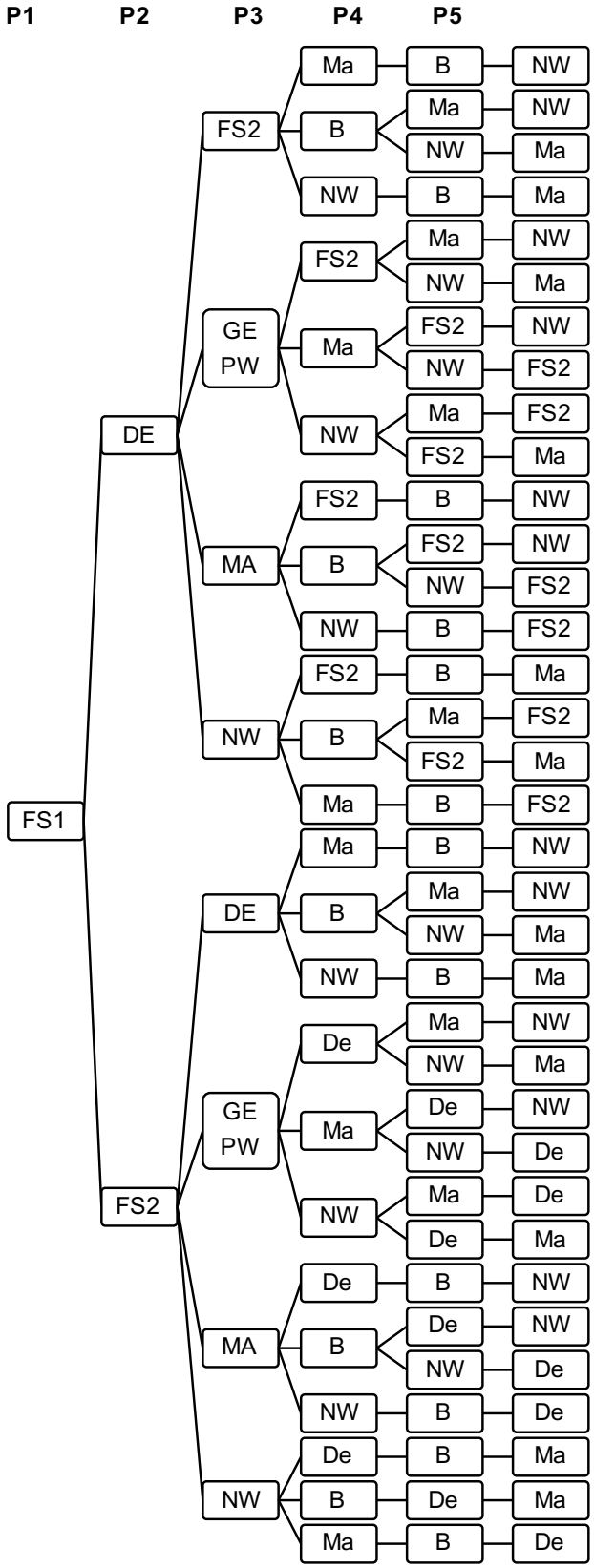
P1
P2
P3
P4
P5
FS1
DE
FS2
FS2
GE PW
MA
NW
Ma
B
NW
Ma
NW
NW
Ma
NW
B
Ma
Ma
NW
NW
Ma
FS2
NW
NW
FS2
Ma
FS2
FS2
Ma
FS2
B
NW
FS2
NW
NW
FS2
NW
B
FS2
FS2
B
Ma
Ma
FS2
FS2
Ma
Ma
B
FS2
Ma
B
NW
Ma
NW
NW
Ma
NW
B
Ma
De
Ma
NW
NW
Ma
Ma
De
NW
NW
De
NW
Ma
De
De
Ma
De
B
NW
De
NW
NW
De
NW
B
De
De
B
Ma
B
De
Ma
Ma
B
De